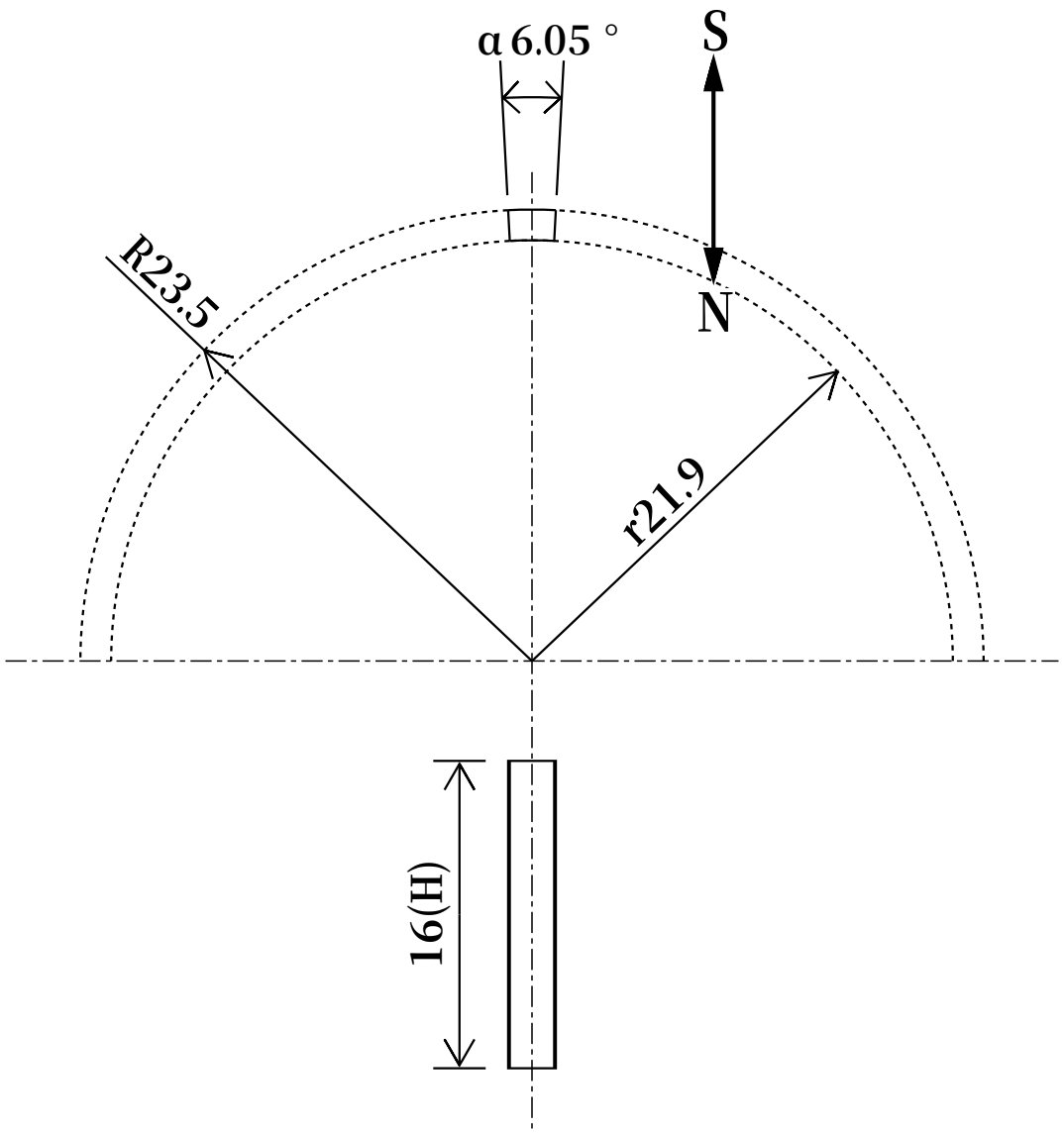

寸法公差		
外半径R	23.5	(+0/-0.2)
内半径r	21.9	(+0.2/-0)
高さH	16	(+0/-0.2)
中心角α	6.05	(±1°)

品名	ネオジム磁石(N45SH)、C型、R23.5xr21.9x16(6.05°)(mm)、黒樹脂、外径S内径N			
	尺度	NTS	形状	C型
			着磁	有
材質	N45SH		表面処理	黒樹脂
磁化方向	外径S内径N		単位	mm

NeoMag ネオマグ(株)
www.neomag.jp

※本仕様は予告なく変更する場合がありますが、悪しからずご了解ください。