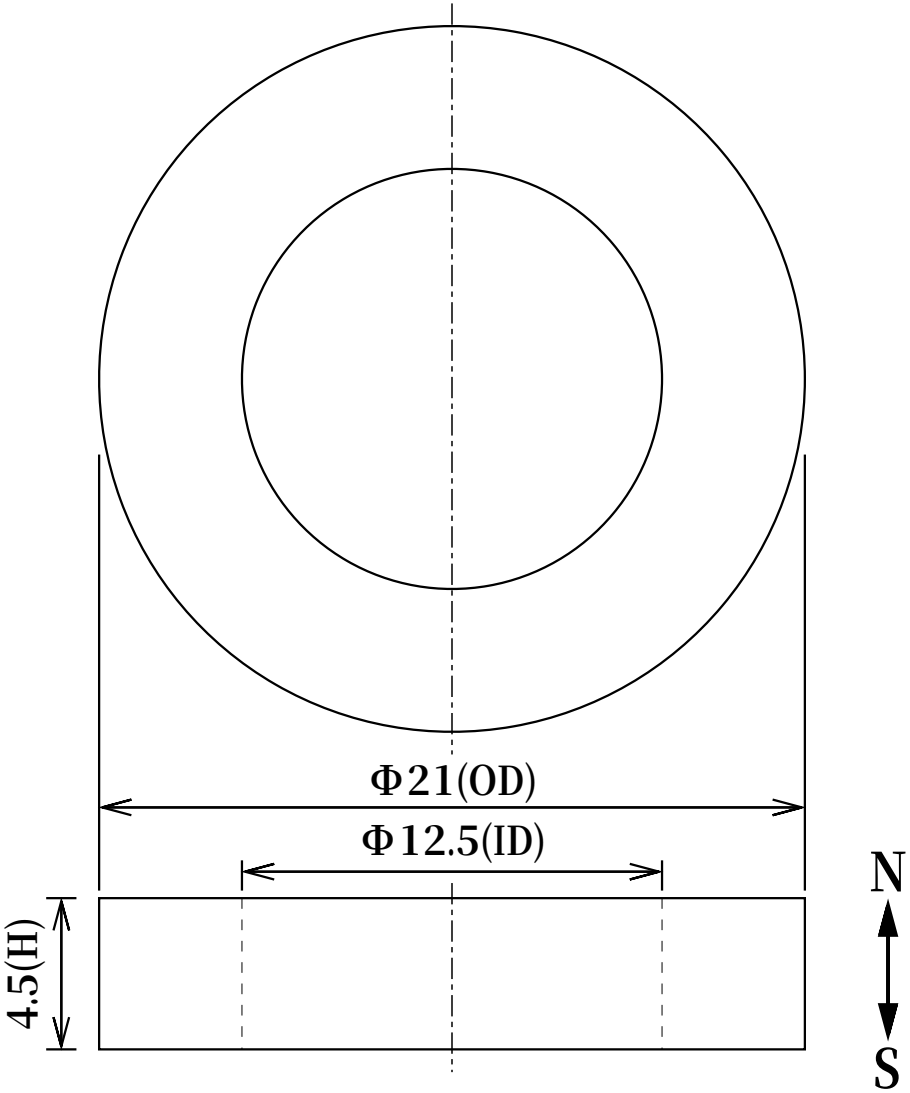

寸法公差		
外径OD	Φ21	(±0.45)
内径ID	Φ12.5	(±0.2)
高さH	4.5	(±0.1)

品名	フェライト磁石、リング型、Φ21xΦ12.5x4.5(mm)、高さ方向			
	尺度	NTS	形状	リング型
			着磁	有
	材質	Y30BH	表面処理	メッキなし
	磁化方向	高さ方向	単位	mm

NeoMag ネオマグ(株)
www.neomag.jp

※本仕様は予告なく変更する場合がありますが、悪しからずご了解ください。