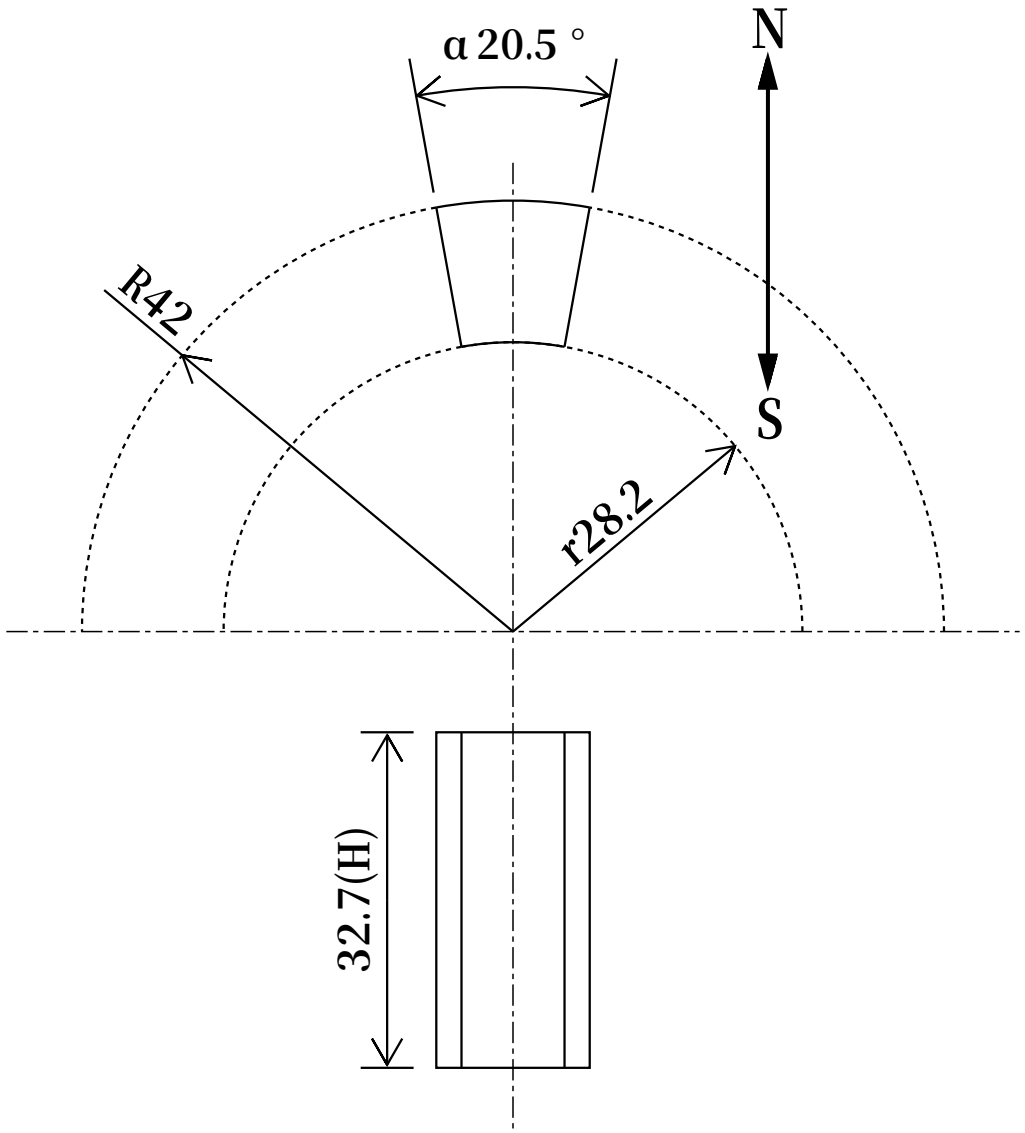


| 寸法公差 | | |
|---|---|---|
| 外半径R | 42 | (±0.1) |
| 内半径r | 28.2 | (±0.1) |
| 高さH | 32.7 | (±0.1) |
| 中心角α | 20.5 | (±1°) |
| | | |

| | | | | |
|---|---|---|---|---|
| 品名 | サマコバ磁石(SS28)、C型、R42xr28.2x32.7(20.5°)(mm)、外径N内径S | | | |
| | 尺度 | NTS | 形状 | C型 |
| | | | 着磁 | 有 |
| 材質 | SS28 | | 表面処理 | メッキなし |
| 磁化方向 | 外径N内径S | | 単位 | mm |

NeoMag ネオマグ(株)
www.neomag.jp

※本仕様は予告なく変更する場合がありますが、悪しからずご了解ください。