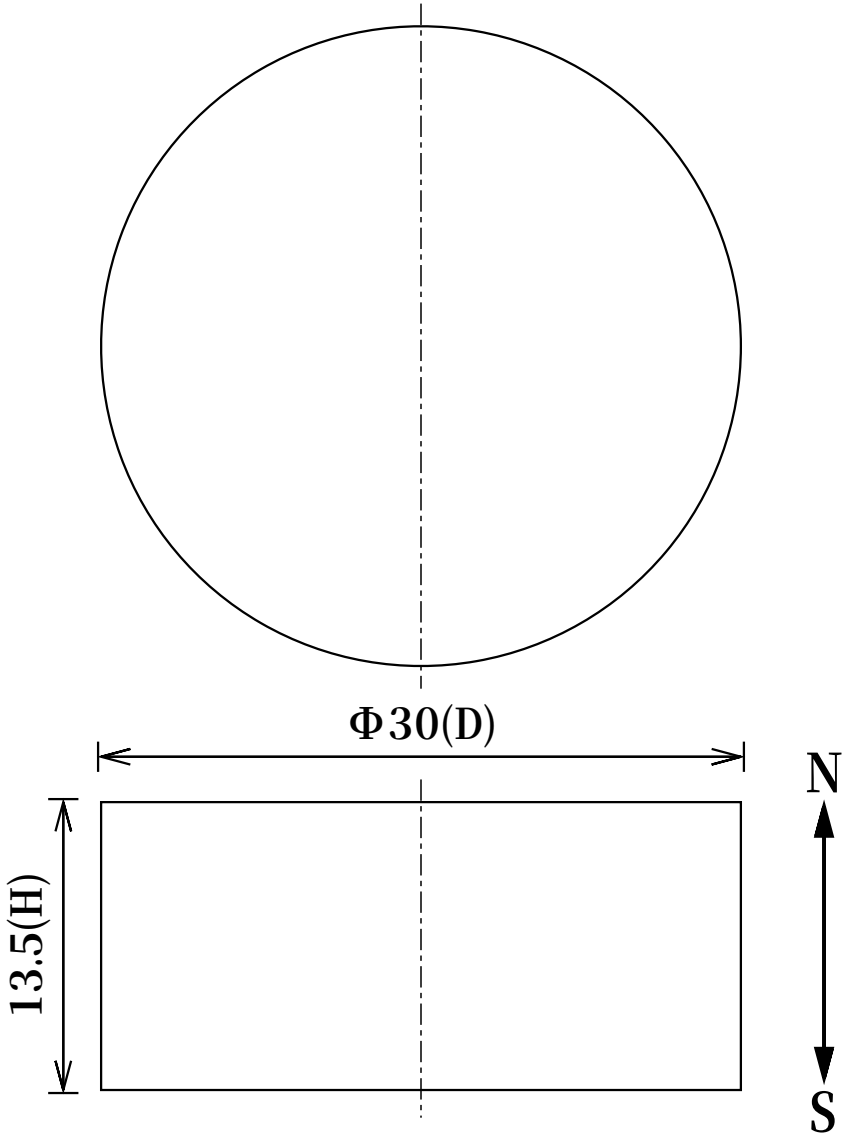

寸法公差		
直径D	Φ30	(±0.6)
高さH	13.5	(±0.27)

品名	フェライト磁石、円柱型、Φ30x13.5(mm)、高さ方向			
	尺度	NTS	形状	円柱型
			着磁	有
材質	Y30BH		表面処理	メッキなし
磁化方向	高さ方向		単位	mm

NeoMag ネオマグ(株)
www.neomag.jp

※本仕様は予告なく変更する場合がありますが、悪しからずご了解ください。