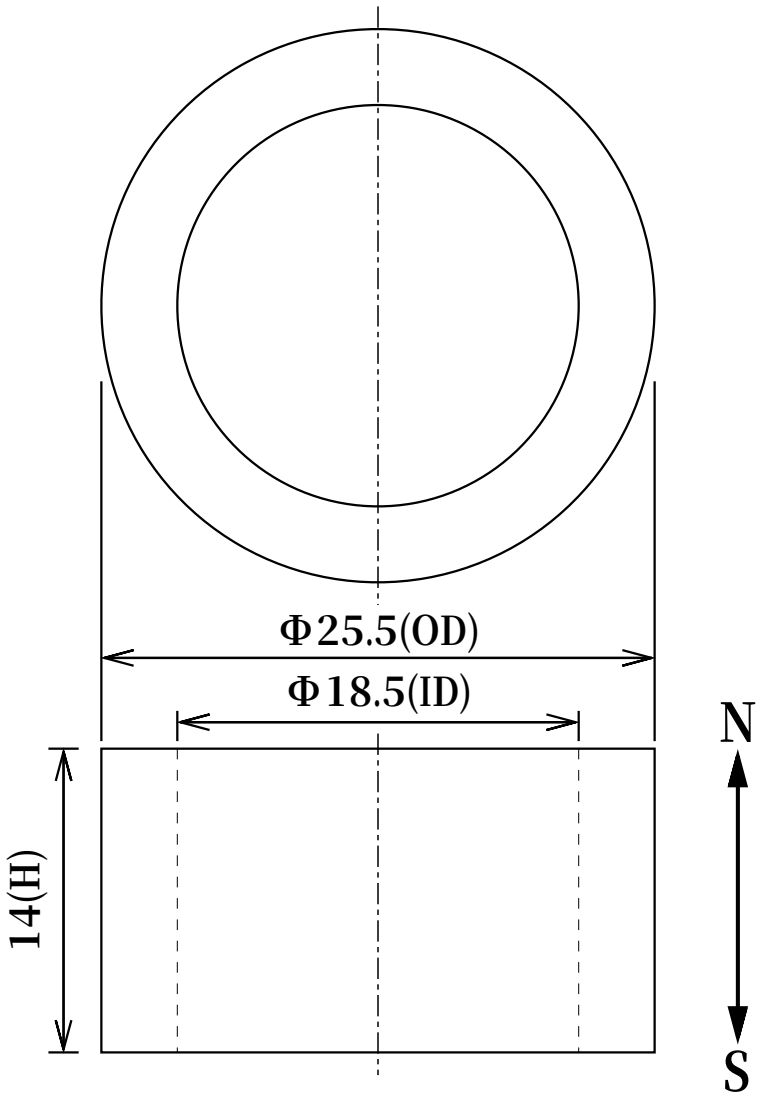

寸法公差		
外径OD	Φ25.5	(0/-0.2)
内径ID	Φ18.5	(+0.2/0)
高さH	14	(+0.2/0)

品名	ネオジム磁石(N40)、リング型、Φ25.5xΦ18.5x14(mm)、高さ方向			
	尺度	NTS	形状	リング型
			着磁	有
	材質	N40	表面処理	NiCuNi
	磁化方向	高さ方向	単位	mm

NeoMag ネオマグ(株)
www.neomag.jp

※本仕様は予告なく変更する場合がありますが、悪しからずご了解ください。