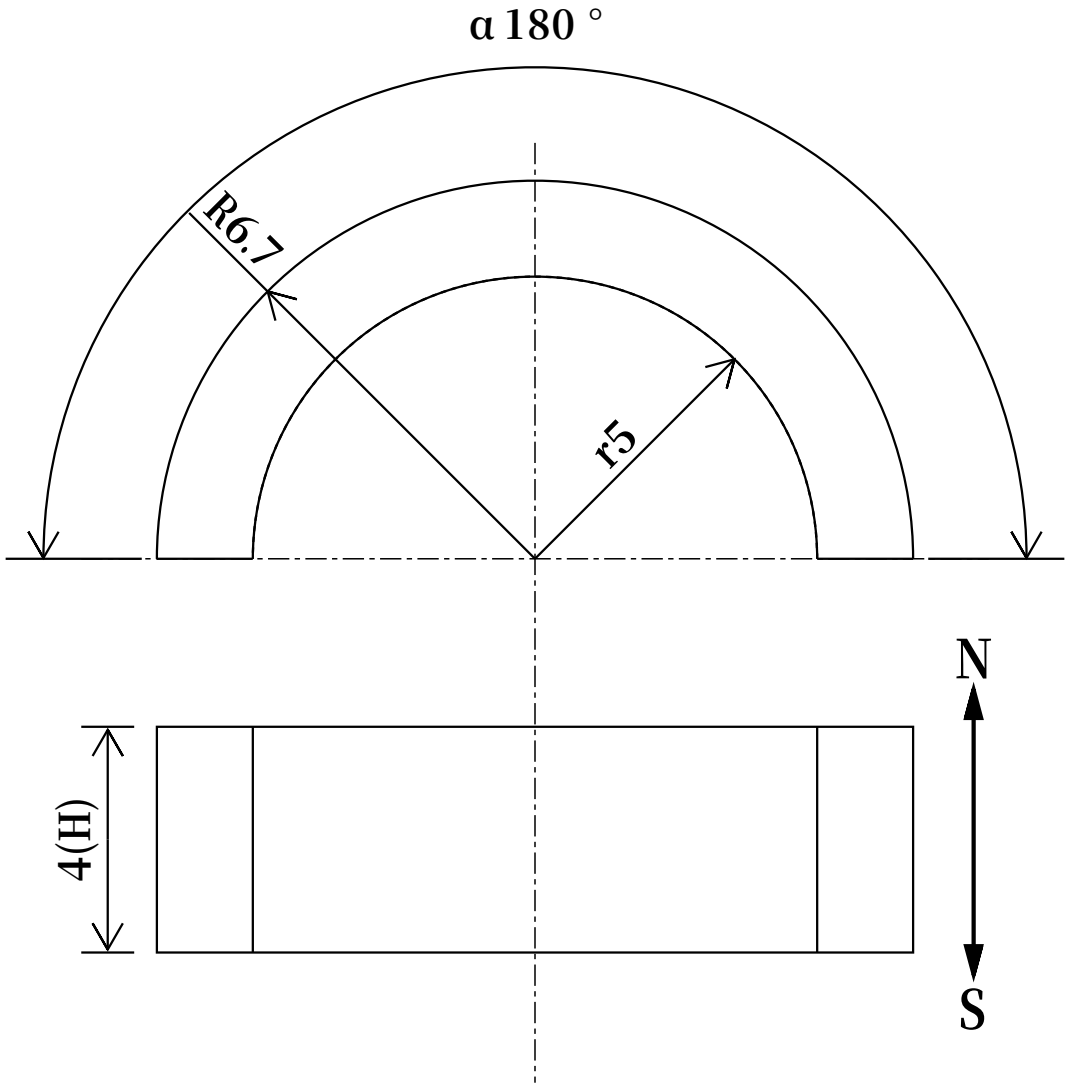

寸法公差		
外半径R	6.7	(±0.1)
内半径r	5	(±0.1)
高さH	4	(±0.1)
中心角α	180	(±1 °)

品名	ネオジム磁石(N50)、C型、R6.7xr5x4(180 °)(mm)、高さ方向			
	尺度	NTS	形状	C型
			着磁	有
材質	N50		表面処理	NiCuNi
磁化方向	高さ方向		単位	mm

NeoMag ネオマグ(株)
www.neomag.jp

※本仕様は予告なく変更する場合がありますが、悪しからずご了解ください。