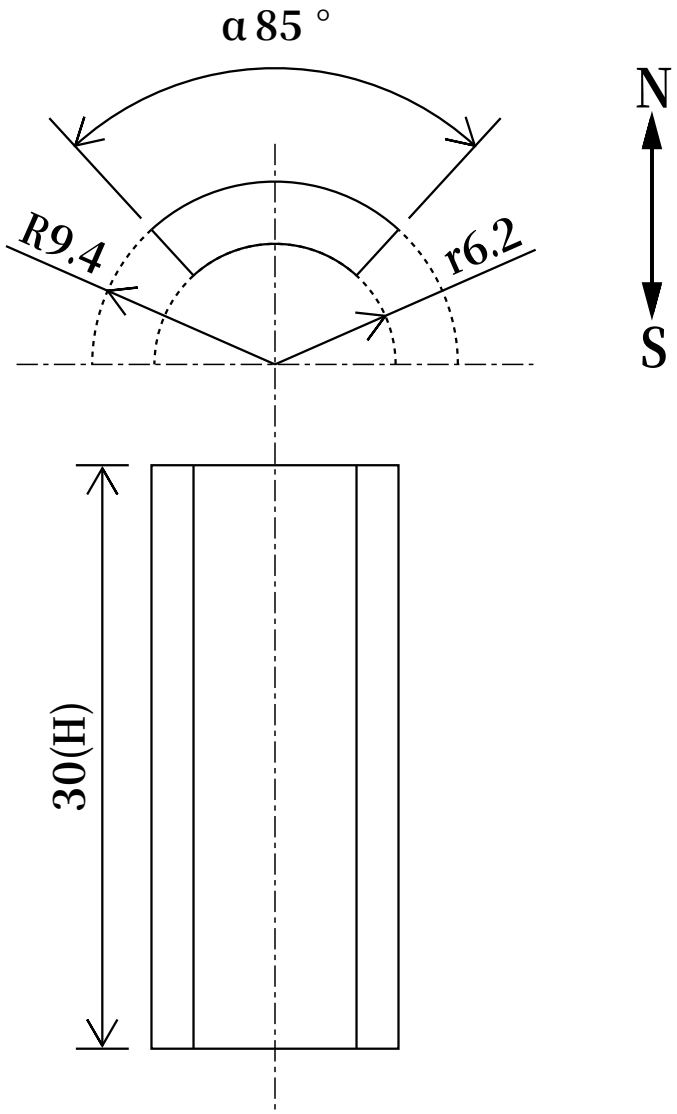

寸法公差		
外半径R	9.4	(+0/-0.1)
内半径r	6.2	(+0.1/-0)
高さH	30	(+0/-0.2)
中心角α	85	(±1°)

品名	ネオジム磁石(N40)、C型、R9.4xr6.2x30(85°)(mm)、外径N内径S			
	尺度	NTS	形状	C型
			着磁	有
材質	N40		表面処理	NiCuNi
磁化方向	外径N内径S		単位	mm

NeoMag ネオマグ(株)
www.neomag.jp

※本仕様は予告なく変更する場合がありますが、悪しからずご了解ください。