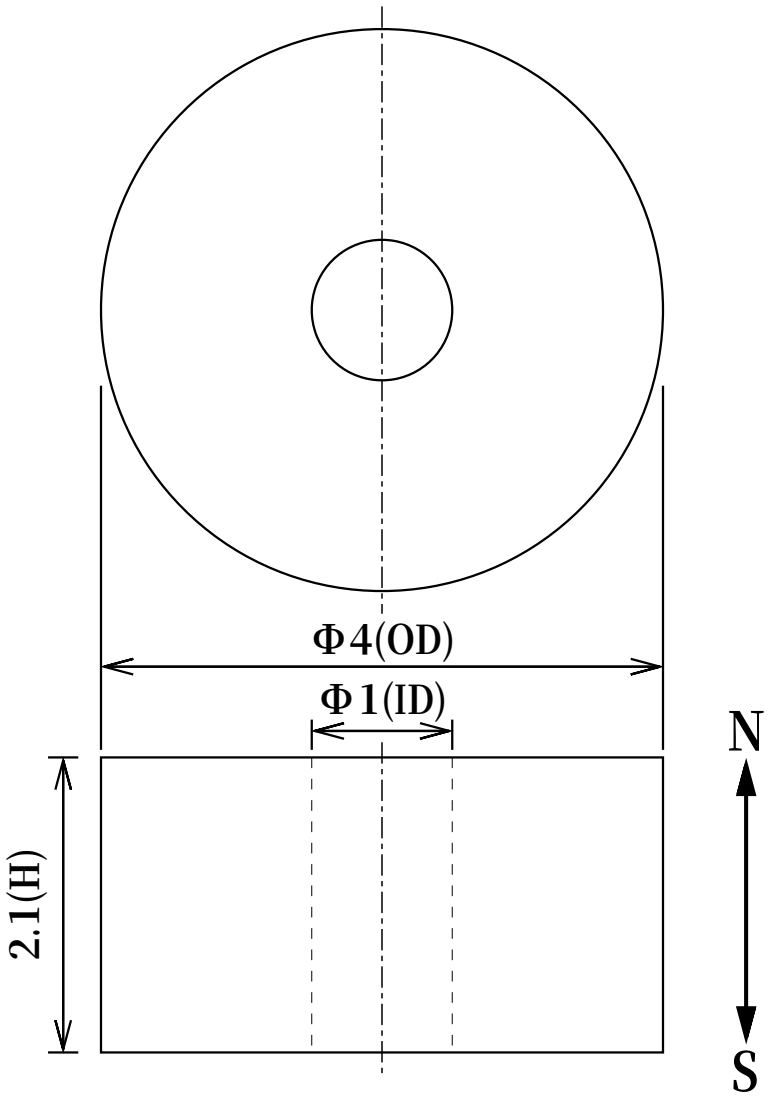

寸法公差		
外径OD	Φ4	(±0.1)
内径ID	Φ1	(±0.1)
高さH	2.1	(±0.05)

品名	ネオジム磁石(N40)、リング型、Φ4xΦ1x2.1(mm)、高さ方向			
	尺度	NTS	形状	リング型
			着磁	有
	材質	N40	表面処理	NiCuNi
	磁化方向	高さ方向	単位	mm

NeoMag ネオマグ(株)
www.neomag.jp

※本仕様は予告なく変更する場合がありますが、悪しからずご了解ください。