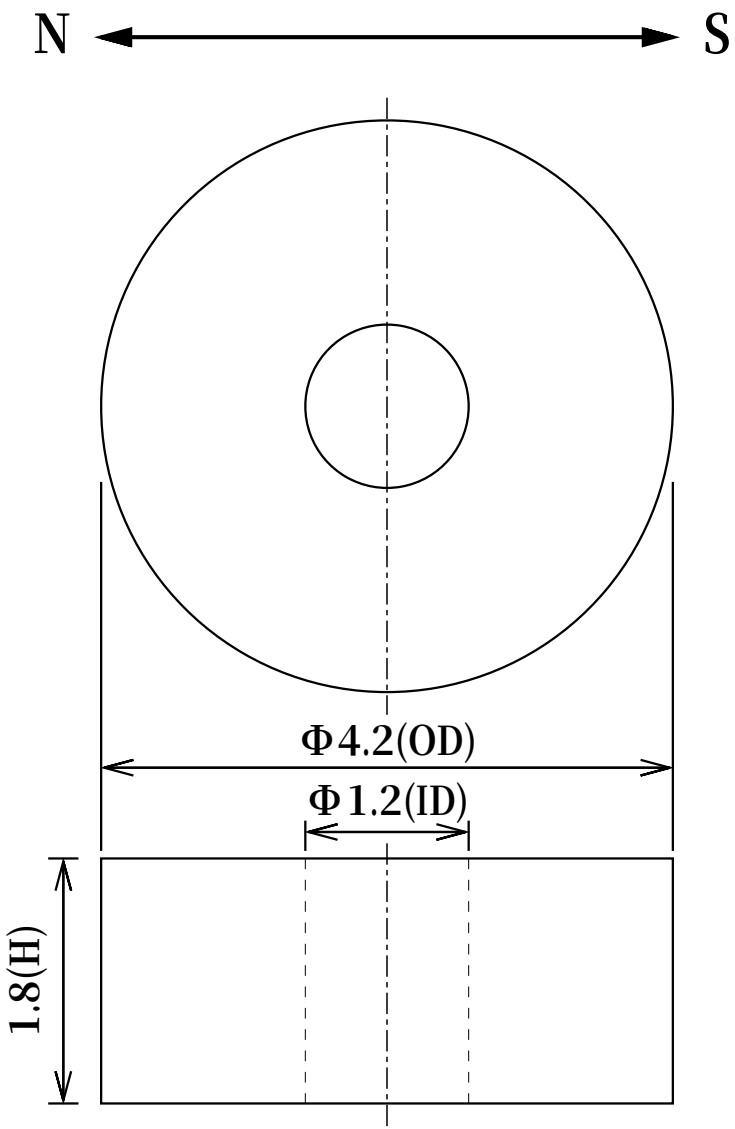


| 寸法公差 | | |
|---|---|---|
| 外径OD | Φ4.2 | (±0.1) |
| 内径ID | Φ1.2 | (±0.1) |
| 高さH | 1.8 | (±0.05) |
| | | |
| | | |

| | | | | |
|---|---|---|---|---|
| 品名 | ネオジム磁石(N45)、リング型、Φ4.2xΦ1.2x1.8(mm)、径方向 | | | |
| | 尺度 | NTS | 形状 | リング型 |
| | | | 着磁 | 有 |
| | 材質 | N45 | 表面処理 | NiCuNi |
| | 磁化方向 | 径方向 | 単位 | mm |

NeoMag ネオマグ(株)
www.neomag.jp

※本仕様は予告なく変更する場合がありますが、悪しからずご了解ください。