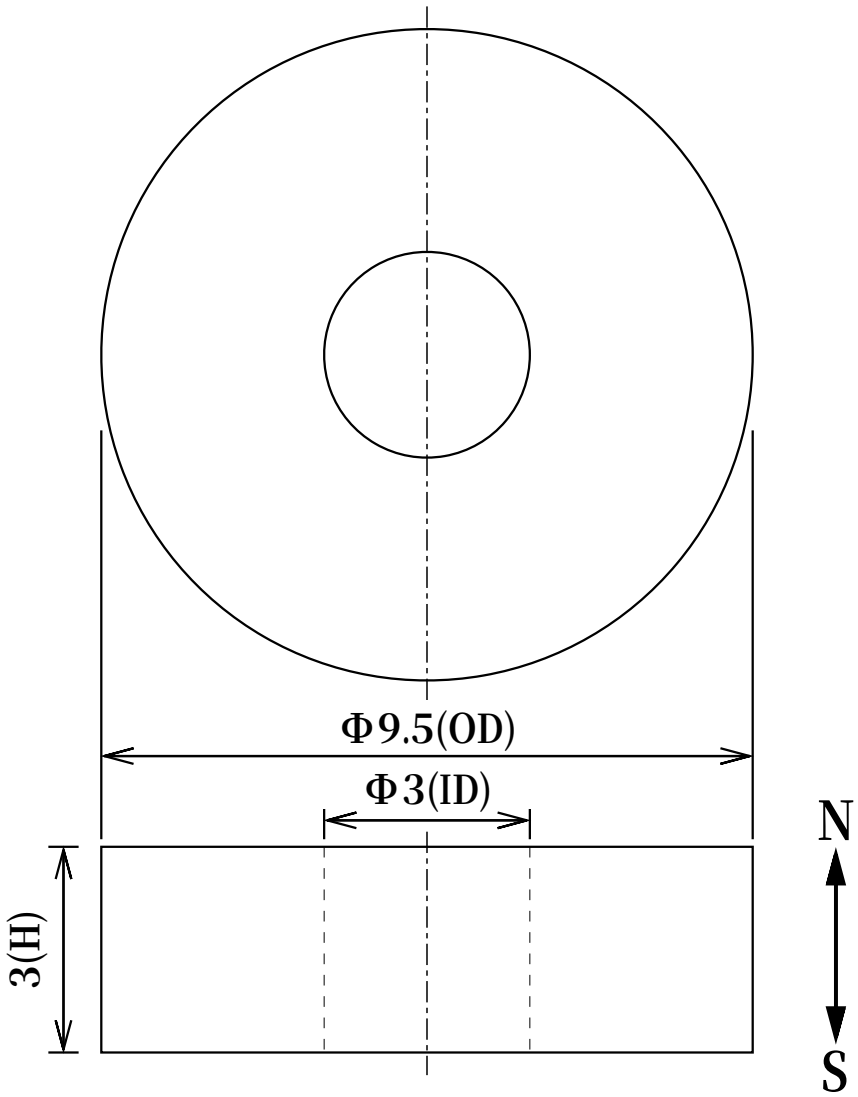

寸法公差		
外径OD	Φ9.5	(+0/-0.15)
内径ID	Φ3	(+0.2/0)
高さH	3	(±0.05)

品名	ネオジム磁石(N35)、リング型、Φ9.5xΦ3x3(mm)、高さ方向				
	尺度	NTS	形状	リング型	NeoMag ネオマグ(株) www.neomag.jp
			着磁	有	
	材質	N35	表面処理	NiCuNi	
	磁化方向	高さ方向	単位	mm	

※本仕様は予告なく変更する場合がありますが、悪しからずご了解ください。