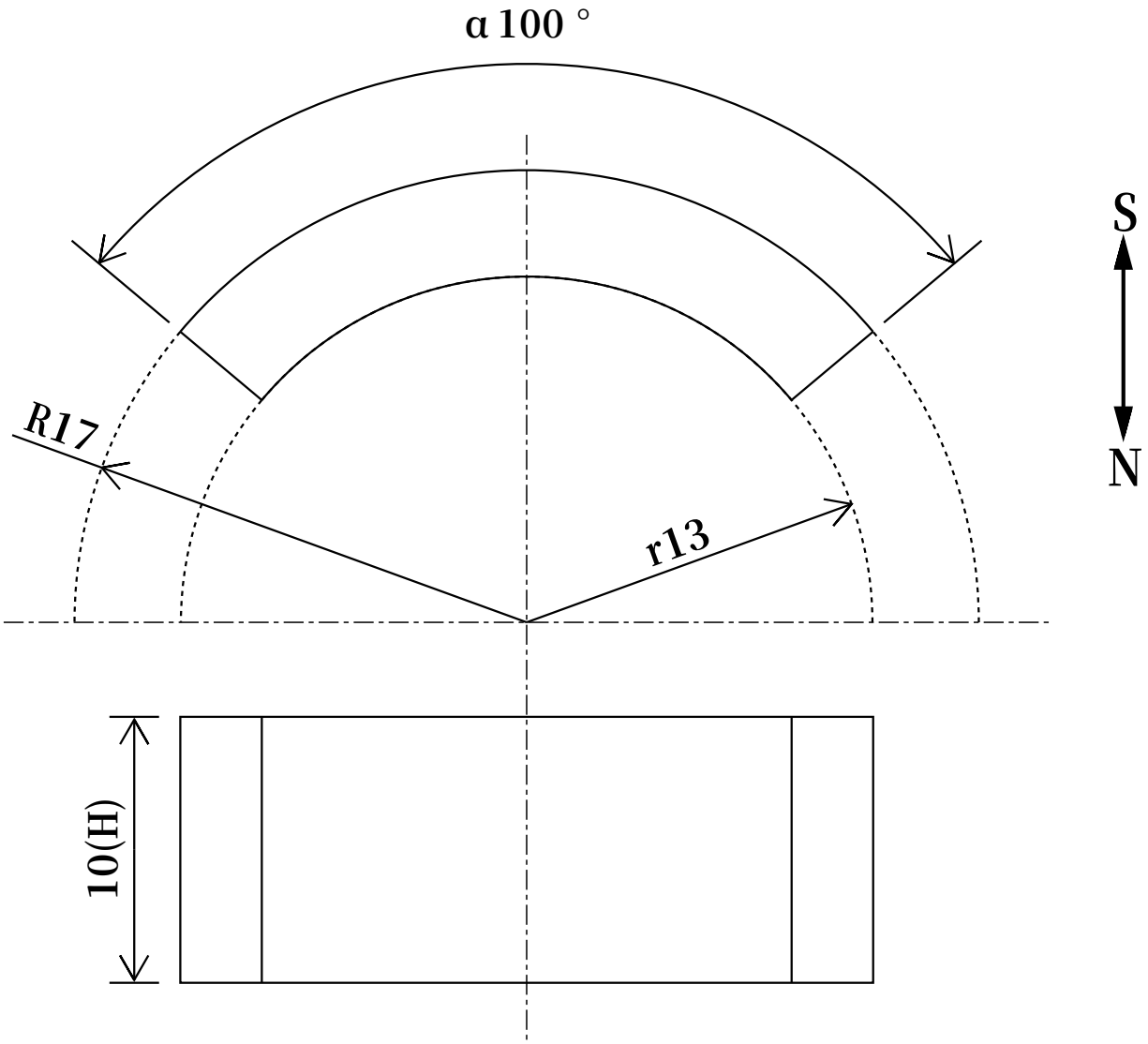

寸法公差		
外半径R	17	(±0.1)
内半径r	13	()
高さH	10	()
中心角α	100	()

品名	ネオジム磁石(N35)、C型、R17xr13x10(100 °)(mm)、外径S内径N			
	尺度	NTS	形状	C型
			着磁	有
材質	N35		表面処理	NiCuNi
磁化方向	外径S内径N		単位	mm

NeoMag ネオマグ(株)
www.neomag.jp

※本仕様は予告なく変更する場合がありますが、悪しからずご了解ください。