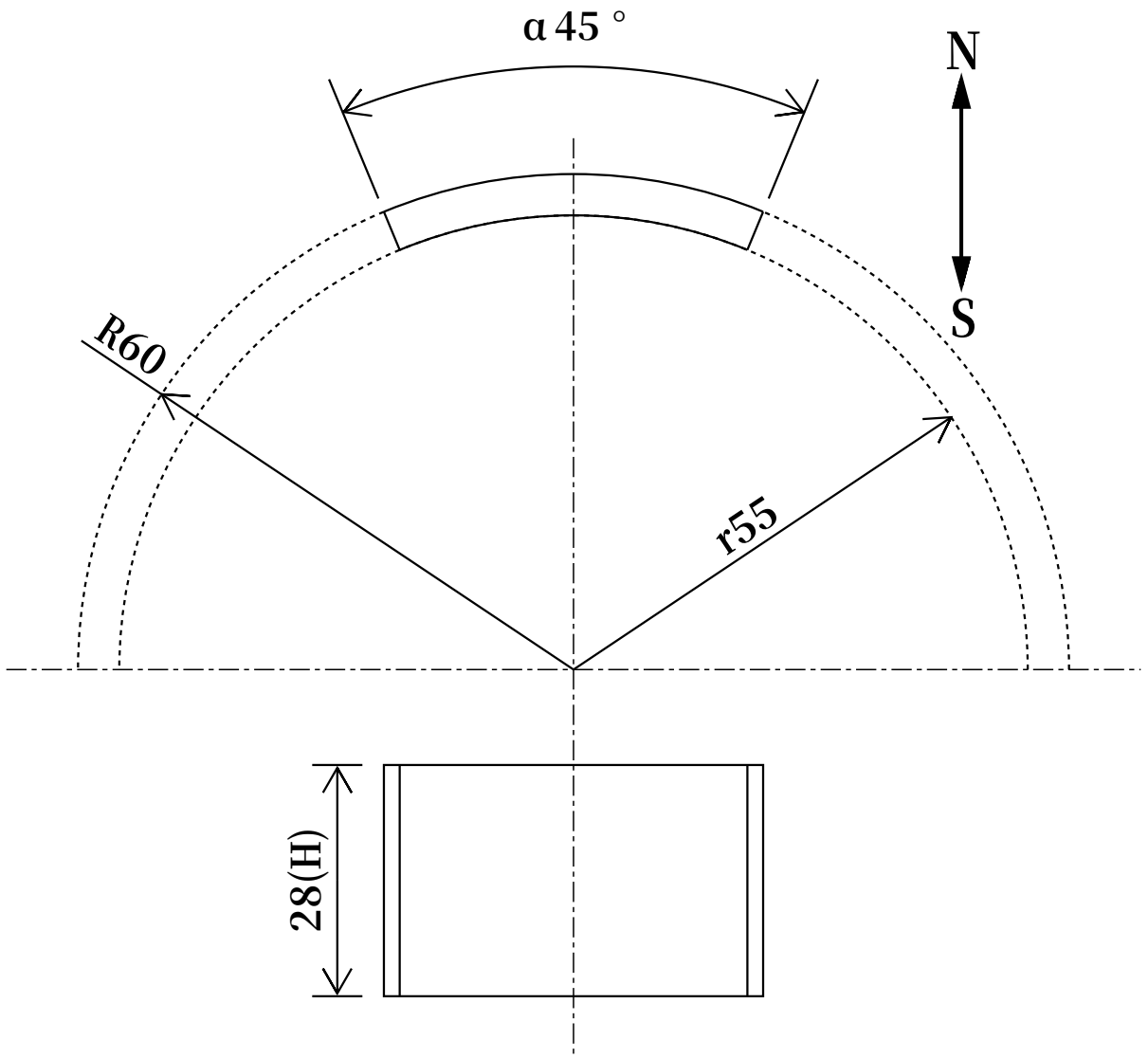

寸法公差		
外半径R	60	(0/-0.2)
内半径r	55	(+0.2/+0.1)
高さH	28	(-0.1/-0.3)
中心角α	45	(±1 °)

品名	ネオジム磁石(N42H)、C型、R60xr55x28(45 °)(mm)、外径N内径S			
	尺度	NTS	形状	C型
			着磁	有
材質	N42H		表面処理	NiCuNi
磁化方向	外径N内径S		単位	mm

NeoMag ネオマグ(株)
www.neomag.jp

※本仕様は予告なく変更する場合がありますが、悪しからずご了解ください。